ResMed

Homecare Stand

User Guide

English | Deutsch | Français | Italiano | Español | Português | Nederlands | Svenska | Dansk | Norsk | Suomi | Ελληνικα | Polski | Türkçe | Česky | 简体中文 | 繁體中文

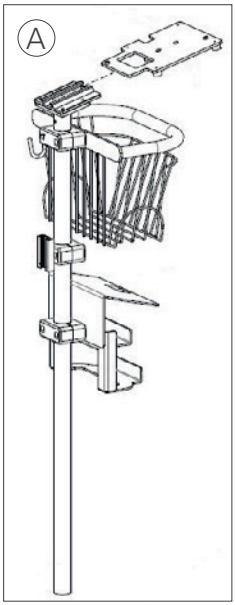

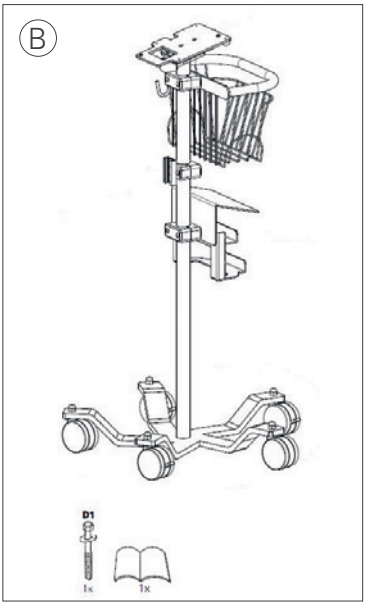

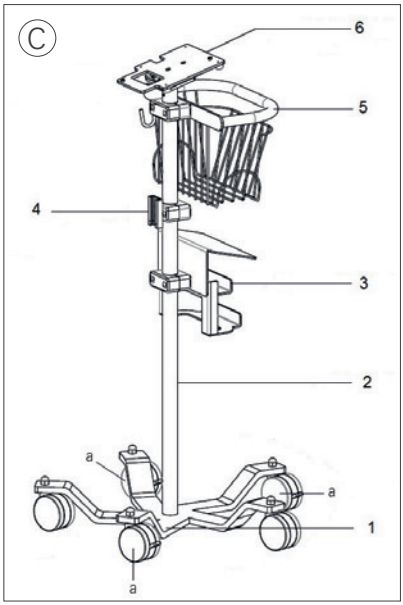

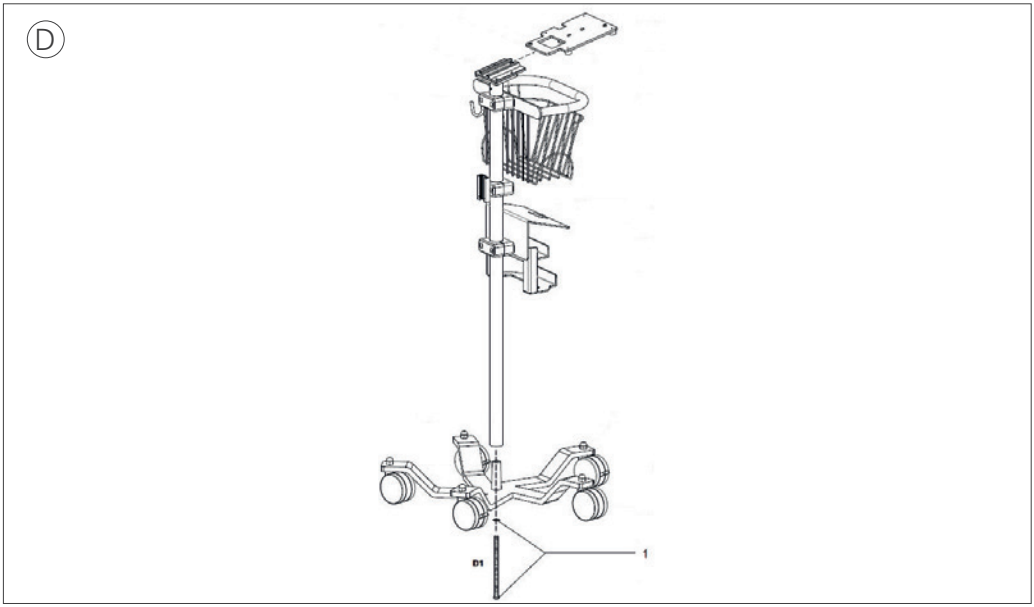

Intended use

The ResMed Homecare Stand ('stand') is designed for practical and convenient use to hold and move ResMed therapy devices and accessories between points of therapy in the home and hospital environment. It is intended to support the ventilation device, humidifier and circuit support arm.

For a full list of compatible devices for the stand, see the Ventilation Accessories on www.resmed.com on the Products page under Ventilation Devices. If you do not have internet access, please contact your ResMed representative.

Note: For full details regarding correct use of these devices, please refer to your device user guide.

Assembly

Parts for fitting and assembly are shown in illustrations A, B, C & D.

Assembling the stand

Refer to D on page 1.

1. Mount pole assembly to base using the screw and washer provided with the stand.

Fitting the base plate to your device

1. Remove the base plate from the stand by pulling down on the locking pin located underneath the base plate bracket.
2. Turn your device upside down and place on a soft but stable surface (to protect the device screen).
3. Position the base plate on the underside of the device and align the screw holes.
4. Secure the base plate to the device using the two M4 screws provided.

Fitting the base plate to the stand

1. Hold your device (with base plate attached) and align the front edge of the base plate with the channel on the bracket.
2. Pull down on the locking pin and slide the device down until the locking pin clicks into place.

Components

Refer to A, B, and C on page 1.

		Description	Included	Part No.
A		Pole assembly	✓	-
B		Stand system (includes items 1 to 6 and user guide)	✓	27947
C	1	Wheeled base–with three lockable wheels (a)	✓	-
	2	Pole assembly	✓	
	3	Device and humidifier PSU holder	✓	-
	4	Humidifier bracket	✓	
	5	Utility basket	✓	-
	6	Device base plate (supplied with 2 x M4 screws)	✓	-
Accessories available separately				
		IV pole with support		27948
		Circuit support arm		24917
		Oxygen cylinder kit		27965

For other available accessories and spare parts, see the Ventilation Accessories Catalogue on www.resmed.com/ventilationaccessories.

Cleaning and maintenance

Wipe the stand once a week or more often if required with a damp cloth and a mild cleaning solution.

Note: Solutions used in conjunction with the stand may be corrosive. If solution spills on the stand, clean immediately.

Disposal

The stand and packaging does not contain any hazardous substances and may be disposed of with your normal household refuse.

Technical specifications

Height	101.6 cm
Base diameter	55.9 cm
Shipping weight	17 kg
Total load limit	52.9 lb (24 kg) (assuming maximum basket load of 2kg and IV support carrying 1 litre bag)
General	The patient is an intended operator

Note: The manufacturer reserves the right to change these specifications without notice.

Symbols

The following symbols may appear on the device or packaging:

⚠ Indicates a Warning or Caution; LOT Batch Code; SN Serial number; REF Catalogue Number; Manufacturer; EC REP European Authorized Representative; CE Labelling; For indoor use only; Device weight; Importer; MD Medical device.

See symbols glossary at www.resmed.com/symbols.

General warnings and cautions

⚠WARNING

- If this stand is modified, appropriate inspection and testing must be conducted to ensure continued safe use of the stand.

- Do not place the stand and device on steep slopes. Hold the stand handle as you move the unit over power cords or any other obstacle to prevent accidental tipping.
- Before moving the stand carrying a device integrated with a humidifier, make sure that the humidifier water tub is empty.
- Always ensure all three lockable wheels are locked to immobilise the stand.
- This stand is for indoor use only.
- Pushing with excessive force, especially while the wheels are locked, may cause the stand to topple over. This could damage the ventilator and attached equipment.

⚠CAUTION

- Follow any additional safety and installation instructions that accompany the device that you are mounting on the stand system.

Note: For any serious incidents that occur in relation to this product, these should be reported to ResMed and the competent authority in your country.

Limited warranty

ResMed warrants that your ResMed stand shall be free from defects in material and workmanship for a period of 90 days from the date of purchase by the initial customer. This warranty is not transferable.

DEUTSCH

Verwendungszweck

Der Trolley von ResMed ist für die praktische Aufstellung und Bewegung von Therapiegeräten und Zubehör von ResMed zu Hause oder im Krankenhaus vorgesehen. Er bietet Platz für Atemtherapiegerät, Atemluftbefeuchter und Schlauchhalterung.

Eine vollständige Auflistung aller Geräte, die auf dem Trolley untergebracht werden können, finden Sie im Abschnitt „Beatmungszubehör" auf der Produkteseite der ResMed Website unter www.resmed.com. Wenn Sie keinen Internetanschluss haben, wenden Sie sich bitte an Ihre Kontaktperson von ResMed.

Hinweis: Vollständige Anweisungen zur richtigen Verwendung dieser Geräte finden Sie in den jeweiligen Gebrauchsanweisungen.

Montage

Die Komponenten für die Montage finden Sie in den Abbildungen A, B, C und D.

Montage des Ständers

Siehe Abbildung D auf Seite 1.

1. Montieren Sie mithilfe der mitgelieferten Schraube und Unterlegscheibe die Ständerkomponenten auf den Sockel.

Montieren der Basis auf Ihrem Gerät

1. Entfernen Sie die Basis vom Ständer, indem Sie den unter der Basishalterung befindlichen Arretierbolzen herunter ziehen.
2. Drehen Sie das Gerät um und legen Sie es (zum Schutz des Gerätebildschirms) auf einer weichen, aber stabilen Unterlage ab.
3. Legen Sie die Basis auf die Unterseite des Gerätes. Richten Sie dabei die Schraubenlöcher miteinander aus.
4. Befestigen Sie die Basis mithilfe der zwei mitgelieferten M4-Schrauben auf dem Gerät.

Montieren der Basis auf dem Ständer

1. Halten Sie das Gerät (auf dem die Basis montiert ist) fest und richten Sie die vordere Kante der Basis mit der Rinne auf der Basishalterung aus.
2. Ziehen Sie den Arretierbolzen herunter und schieben Sie das Gerät ein, bis der Arretierbolzen mit einem Klicken einrastet.

Komponenten

Siehe Abbildungen A, B und C auf Seite 1.

		Beschreibung	Enthalten	Artikelnr.
A		Ständerkomponenten	✓	-
B		Trolley (enthält Artikel 1 bis 6 sowie Gebrauchsanweisung)	✓	27947
C	1	Rollensockel – mit drei arretierbaren Rollen (a)	✓	-
	2	Ständerkomponenten	✓	
	3	PSU-Halter für Gerät und Atemluftbefeuchter	✓	-
	4	Halterung für Atemluftbefeuchter	✓	
	5	Praktischer Korb	✓	-
	6	Gerätebasis (mit 2 x M4-Schrauben)	✓	-
Zubehör (separat erhältlich)				
		Infusionsständer		27948
		Schlauchhalterung		24917
		Sauerstoffflaschen-Kit		27965

Weitere erhältliche Zubehör- und Ersatzteile finden Sie im Katalog für Beatmungszubehör unter www.resmed.com/ventilationaccessories.

Reinigung und Instandhaltung

Wischen Sie den Trolley mindestens einmal wöchentlich mit einem feuchten Tuch und einem milden Reinigungsmittel ab.

Hinweise: Bestimmte Lösungen können ätzend sein. Sollte eine solche Lösung auf den Trolley gelangen, wischen Sie sie sofort ab.

Entsorgung

Der Ständer und die Verpackung enthalten keine Gefahrstoffe und können mit dem normalen Haushaltsabfall entsorgt werden.

Technische Daten

Höhe	101,6 cm
Basisdurchmesser	55,9 cm
Versandgewicht	17 kg
Maximale Gesamt-Zuladung (einschließlich aller Zubehörteile)	24 kg (unter Annahme der maximalen Belastung der Aufbewahrungsbox von 2 kg sowie eines am Infusionsständer hängenden 1-Liter-Beutels)
Vorgesehener Bediener	Patient, Pfleger und Arzt gehören zu den vorgesehenen Bedienern

Hinweise: Der Hersteller behält sich das Recht vor, diese technischen Daten ohne Vorankündigung zu ändern.

Symbole

Die folgenden Symbole erscheinen eventuell auf dem Gerät oder der Verpackung.

⚠ Deutet auf eine Warnung oder einen Vorsichtshinweis hin; LOT Chargencode; SN Seriennummer; REF Artikelnummer; Hersteller; EC REP Autorisierter Vertreter in der EU; CE-Kennzeichnung; Nur für den Innengebrauch; Gewicht des Geräts; Importeur; MD Medizinprodukt.

Siehe Symbolglossar unter www.resmed.com/symbols.

Allgemeine Warnungen und Vorsichtshinweise

⚠ WARNUNG

- Lesen Sie vor Verwendung des Trolleys die gesamte Gebrauchsanweisung.
- Wird der Trolley modifiziert, müssen entsprechende Prüfungen und Tests erfolgen, um den sicheren Gebrauch zu gewährleisten.
- Trolley und Gerät dürfen nicht auf großen Neigungen platziert werden. Halten Sie den Ständergriff fest, wenn Sie den Trolley über Stromkabel oder andere Hindernisse bewegen, um ein Umkippen zu vermeiden.
- Bevor Sie einen Trolley, auf dem sich ein Atemtherapiegerät mit integriertem Atemluftbefeuchter befindet, bewegen, müssen Sie sicherstellen, dass die Wasserkammer leer ist.
- Stellen Sie stets sicher, dass alle drei Rollen arretiert sind, damit sich der Trolley nicht bewegen kann.
- Dieser Trolley ist nur für den Innengebrauch vorgesehen.
- Wenn der Trolley mit übermäßigem Kraftaufwand geschoben wird, insbesondere bei blockierten Laufrollen, kann er umkippen. Dadurch kann es zu Schäden am Beatmungsgerät und an angebrachten Geräten kommen.

⚠ VORSICHT

- Stellen Sie sicher, dass alle zusätzlichen, mit dem auf dem Trolley aufgestellten Gerät gelieferten Sicherheits- und Installationsanweisungen befolgt werden.

Hinweis: Schwerwiegende Vorfälle im Zusammenhang mit diesem Produkt müssen ResMed und den zuständigen Behörden in Ihrem Land gemeldet werden.

Beschränkte Gewährleistung

ResMed garantiert, dass Ihr Trolley vom Datum des Kaufs durch den Erstkäufer 90 Tage lang frei von Material- und Verarbeitungsfehlern ist. Diese Gewährleistung ist nicht übertragbar.

FRANÇAIS

Usage prévu

Le support pour soins à domicile ResMed (le « support ») est conçu pour accueillir et transporter de manière pratique et simple des appareils et accessoires de traitement entre divers endroits de traitement, que ce soit à domicile ou en hôpital. Il est conçu pour accueillir un dispositif de ventilation, un humidificateur et un bras de support de bloc circuit.

Pour obtenir une liste complète des dispositifs compatibles avec le support, consultez les Accessoires de ventilation sur www.resmed.com, via la page Produits, rubrique Ventilation. Si vous n'avez pas accès à Internet, veuillez contacter votre représentant ResMed.

Remarque : pour toutes les informations concernant la bonne utilisation de ces appareils, veuillez consulter le manuel utilisateur du produit concerné.

Montage

Les pièces nécessaires à l'installation et au montage figurent sur les illustrations A, B, C et D.

Montage du support

Reportez-vous à l'illustration D, page 1.

1. Installez l'ensemble potence sur la base à l'aide de la vis et de la rondelle fournies avec le support.

Installation de la plaque de base sur votre appareil

1. Retirez la plaque de base du support en la tirant vers le bas et en l'abaissant sur le dispositif de verrouillage situé sous le support de la plaque de base.
2. Retournez votre appareil et placez-le sur une surface molle mais stable (pour protéger l'écran de l'appareil).
3. Positionnez la plaque de base sur le dessous de l'appareil et alignez les trous de vis.
4. Fixez l'appareil à la plaque de base à l'aide des deux vis M4 fournies.

Installation de la plaque de base sur le support

1. Maintenez votre appareil (avec la plaque de base qui lui est fixée) et alignez le bord avant de la plaque de base avec la rainure du support.
2. Abaissez le dispositif de verrouillage et faites glisser l'appareil vers le bas jusqu'à ce que le dispositif de verrouillage s'enclique en position.

Composants

Reportez-vous aux illustrations A, B et C, page 1.

		Description	Inclus	N° de pièce
A		Ensemble potence	✓	-
B		Système de support (inclut les éléments 1 à 6 et le manuel utilisateur)	✓	27947
C	1	Base roulante, avec trois roulettes verrouillables (a)	✓	-
	2	Ensemble potence	✓	
	3	Support du bloc d›alimentation de l›appareil et de l›humidificateur	✓	-
	4	Collier de l'humidificateur	✓	
	5	Panier	✓	-
	6	Plaque de base de l'appareil (fournie avec 2 vis M4)	✓	-
Accessoires disponibles séparément				
		Potence à perfusion avec support		27948
		Bras de support du circuit		24917
		Kit de la bouteille d'oxygène		27965

Pour les autres accessoires et pièces de rechange disponibles, veuillez consulter le catalogue Accessoires de ventilation sur www.resmed.com/ventilationaccessories.

Nettoyage et entretien

Nettoyez le support une fois par semaine ou plus souvent si nécessaire avec un chiffon humide et un produit de nettoyage doux.

Remarque : les solutions utilisées avec le support peuvent être corrosives. Si le support est éclaboussé par ces solutions, nettoyez-le immédiatement.

Élimination

Le support et son emballage ne contiennent aucune substance dangereuse et peuvent être jetés avec les ordures ménagères.

Caractéristiques techniques

Hauteur	101,6 cm
Diamètre de la base	55,9 cm
Poids à l'expédition	17 kg
Charge totale admissible (y compris tous les accessoires)	24 kg (cela suppose une charge maximale du panier de 2 kg et une poche de 1 litre en place sur la potence)
Opérateur prévu	Le patient, le prestataire de soins ou le clinicien sont des utilisateurs prévus.

Remarque : le fabricant se réserve le droit de modifier ces caractéristiques sans notification préalable.

Symboles

Les symboles suivants peuvent figurer sur l'appareil ou son emballage :

⚠ Indique un avertissement ou une précaution ;
LOT Numéro de lot ; SN Numéro de série ;
REF Numéro de catalogue ; Fabricant ;
EC REP Représentant européen autorisé ;
CE Marquage CE ; Pour une utilisation en intérieur exclusivement ; Poids de l'appareil ; Importateur ;
MD Appareil médical.

Reportez-vous au glossaire des symboles sur www.resmed.com/symbols.

Avertissements et précautions d'ordre général

⚠ AVERTISSEMENT

- Lisez entièrement le manuel avant d'utiliser le support.
- Si ce support est modifié, une inspection et un test appropriés doivent être effectués pour garantir qu'il peut continuer à être utilisé en toute sécurité.
- Ne placez pas le support et l'appareil sur des pentes abruptes. Tenez le support par sa poignée lorsque vous le faites passer sur des câbles électriques ou tout autre obstacle pour éviter un basculement accidentel.
- Avant de déplacer un support transportant un appareil équipé d'un humidificateur, vérifiez que le réservoir d'eau de l'humidificateur est vide.
- Veuillez toujours verrouiller les trois roulettes pour immobiliser le support.
- Ce support est uniquement prévu pour une utilisation en intérieur.
- Le support est susceptible de se renverser si vous le poussez en employant une force excessive, tout particulièrement si les roulettes sont verrouillées. Cela pourrait endommager le ventilateur et l'équipement fixé au support.

Remarque : tous les incidents graves impliquant ce produit doivent être signalés à ResMed et à l'organisme compétent dans votre pays.

⚠ ATTENTION

- Suivez toutes les instructions de sécurité et d'installation supplémentaires fournies avec l'appareil que vous installez sur le système de support.

Garantie limitée

ResMed garantit votre support ResMed contre tout défaut de matériaux et de main-d'œuvre pour une période de 90 jours à compter de la date d'achat par le client d'origine. Cette garantie n'est pas cessible.

ITALIANO

Uso previsto

Il supporto per assistenza domiciliare ResMed ("supporto") è studiato per spostare in modo pratico e agevole apparecchi e accessori terapeutici sia a casa sia in ambiente ospedaliero. È destinato al supporto dell'apparecchio per la ventilazione, dell'umidificatore e del braccio di sostegno del circuito.

L'elenco completo degli apparecchi compatibili con il supporto è disponibile sul sito www.resmed.com nella sezione Ventilation Accessories (accessori per la ventilazione), sotto Products (prodotti) e di lì alla voce Ventilation Devices (apparecchi per la ventilazione). Se non si dispone di un accesso a Internet, rivolgersi al proprio rappresentante ResMed.

Nota: per informazioni complete sull'uso corretto di questi apparecchi, si rimanda alle rispettive guide per l'utente.

Montaggio

Le parti da fissare e da montare sono illustrate nelle figure A, B, C e D.

Montaggio del supporto

Vedere l'illustrazione D a pagina 1.

1. Montare il gruppo dell'asta sulla base con la vite e la rondella fornite con il supporto.

Fissaggio della piastra base sul proprio apparecchio

1. Rimuovere la piastra base dal supporto tirando verso il basso il perno di blocco situato sotto la mensola della piastra base.
2. Capovolgere l'apparecchio e posizionarlo su una superficie morbida ma stabile (per proteggere lo schermo).
3. Posizionare la piastra base sul lato inferiore dell'apparecchio e allineare i fori per le viti.
4. Fissare la piastra base al dispositivo con le due viti M4 fornite.

Fissaggio della piastra base sul supporto

1. Tenere l'apparecchio (con la piastra base attaccata) e allineare il bordo anteriore della piastra con il canale della mensola.
2. Tirare il perno di blocco verso il basso e far scivolare l'apparecchio verso il basso finché il perno scatta in posizione.

Componenti

Vedere le illustrazioni A, B e C a pagina 1.

		Descrizione	In dotazione	Codice prodotto
A		Gruppo dell'asta	✓	-
B		Sistema di supporto (comprende gli elementi da 1 a 6 e la guida per l'utente)	✓	27947
C	1	Base a rotelle, con tre rotelle bloccabili (a)	✓	-
	2	Gruppo dell'asta	✓	
	3	Supporto per l'alimentatore elettrico dell'apparecchio e dell'umidificatore	✓	-
	4	Mensola per umidificatore	✓	
	5	Cestello multiuso	✓	-
	6	Piastra base dell'apparecchio (fornita con 2 viti M4)	✓	-
Accessori disponibili separatamente				
		Stativo per infusione con sostegno		27948
		Braccio di supporto del circuito		24917
		Kit di bombola d'ossigeno		27965

Per l'elenco degli altri accessori e ricambi disponibili, vedere il catalogo degli accessori per la ventilazione (Ventilation Accessories Catalogue) alla pagina Web www.resmed.com/ventilationaccessories.

Pulizia e manutenzione

Strofinare il supporto una volta alla settimana o più spesso, se necessario, con un panno umido imbevuto di una soluzione detergente delicata.

Nota: le soluzioni usate insieme al supporto possono essere corrosive. In caso di fuoriuscite di soluzione sul supporto, pulire immediatamente.

Smaltimento

Il supporto e la confezione non contengono sostanze pericolose e possono essere smaltiti insieme ai normali rifiuti domestici.

Specifiche tecniche

Altezza	101,6 cm
Diametro della base	55,9 cm
Peso di spedizione	17 kg
Carico massimo totale (compresi tutti gli accessori)	24 kg (presumendo un carico massimo del portaoggetti di 2 kg e uno stativo per infusione con una sacca da 1 litro)
Operatore previsto	Il paziente, il prestatore di assistenza o il medico.

Nota: il fabbricante si riserva il diritto di modificare queste specifiche senza preavviso.

Simboli

Su apparecchio o confezione possono comparire i seguenti simboli:

⚠ Indica un'avvertenza o una precauzione; LOT Codice partita; SN Numero seriale; REF Numero di catalogo; Produttore; EC REP Rappresentante autorizzato per l›Europa; CE Designazione CE; Solo per l›uso al

coperto; Peso del dispositivo; Importatore; **MD** Dispositivo medico.

Vedere il glossario dei simboli presso www.resmed.com/symbols.

Avvertenze e precauzioni generali

⚠ AVVERTENZA

- Leggere attentamente la guida prima di utilizzare il supporto.
- Se il supporto viene modificato, dovrà essere debitamente ispezionato e collaudato per assicurare che sia ancora possibile utilizzarlo in modo sicuro.
- Non posizionare supporto e apparecchio su forti pendenze. Tenere la maniglia del supporto nello spostare l'unità su cavi di alimentazione o altri ostacoli onde impedire che si ribalti accidentalmente.
- Prima di spostare un supporto su cui si trovi un apparecchio con umidificatore integrato, accertarsi che la vasca dell'acqua dell'umidificatore sia vuota.
- Accertarsi sempre che i fermi delle tre ruote bloccabili siano innestati per immobilizzare il supporto.
- Il supporto è indicato esclusivamente per l'uso al coperto.
- Spingere con forza eccessiva, specialmente quando le rotelle sono bloccate, può far ribaltare il supporto. Ciò potrebbe danneggiare il ventilatore e l'apparecchiatura collegata.

⚠ PRECAUZIONE

- Seguire le ulteriori istruzioni concernenti sicurezza e installazione che accompagnano l'apparecchio da installare sul supporto.

Nota: Qualora si verificassero gravi incidenti in relazione a questo prodotto, informare ResMed e le autorità competenti nel proprio Paese.

Garanzia limitata

ResMed garantisce il supporto ResMed da difetti dei materiali o di fabbricazione per 90 giorni dalla data di acquisto da parte del cliente originale. Questa garanzia non è trasferibile.

ESPAÑOL

Uso indicado

El soporte para equipos atención domiciliaria ResMed ("soporte") ha sido diseñado para que resulte práctico y cómodo sujetar y desplazar los dispositivos y accesorios de tratamiento ResMed entre los distintos puntos de terapia en el domicilio o en el entorno hospitalario. Se ha diseñado para servir de soporte al dispositivo de ventilación, al humidificador y al brazo de soporte del circuito.

Para ver una lista completa de los dispositivos compatibles con el soporte, consulte los accesorios de ventilación en www.resmed.com, en la página Productos, en la sección Dispositivos de ventilación. Si no tiene acceso a Internet, póngase en contacto con su representante de ResMed.

Nota: para obtener información detallada sobre el uso correcto de estos dispositivos, consulte la guía del usuario del dispositivo.

Ensamblado

Las piezas para la instalación y el montaje del carro se muestran en las ilustraciones A, B, C & D.

Montaje del soporte

Consulte la ilustración D en la página 1.

1. Fije el conjunto del mástil a la base utilizando el tornillo y la arandela suministrados con el soporte.

Colocación de la placa base en el dispositivo

1. Retire la placa base del soporte tirando hacia abajo del pasador de bloqueo que encontrará por debajo del soporte de la placa base.
2. Ponga el dispositivo boca abajo y colóquelo sobre una superficie estable pero suave (para proteger la pantalla del dispositivo).
3. Coloque la placa base sobre la parte inferior del dispositivo de forma que quede alineada con los orificios para los tornillos.
4. Asegure la placa base al dispositivo utilizando los dos tornillos M4 proporcionados.

Colocación de la placa base en el soporte

1. Sujete el dispositivo (con la placa base adjunta) y alinee el borde frontal de la placa base con el canal en el soporte.
2. Tire hacia abajo del pasador de bloqueo y deslice el dispositivo hacia abajo hasta que el pasador de bloqueo encaje en su lugar.

Componentes

Consulte las ilustraciones A, B y C en la página 1.

		Descripción	Incluido	N.º de pieza
A		Conjunto del mástil	✓	-
B		Sistema de soporte (incluye los artículos 1 a 6 y la guía del usuario)	✓	27947
C	1	Base con tres ruedas bloqueables (a)	✓	-
	2	Conjunto del mástil	✓	
	3	Soporte para el PSU del dispositivo y el humidificador	✓	-
	4	Soporte para el humidificador	✓	
	5	Cesta de uso general	✓	-
	6	Placa base del dispositivo (se suministra con 2 tornillos M4)	✓	-
Los accesorios se venden por separado				
		Portasuero intravenoso (IV) con soporte		27948
		Brazo soporte para el circuito		24917

Descripción	Incluido	N.º de pieza
Kit de la botella de oxígeno		27965

Para ver otros accesorios y piezas de recambio, consulte el catálogo de accesorios de ventilación en www.resmed.com/ventilationaccessories.

Limpieza y mantenimiento

Limpie el soporte con un paño húmedo y una solución de limpieza suave una vez a la semana o más a menudo si lo necesita.

Nota: las soluciones que se utilicen con el soporte pueden ser corrosivas. Si se derrama alguna solución en el soporte, límpielo de inmediato.

Eliminación de desechos

Ni el soporte ni el embalaje contienen sustancias peligrosas, y pueden desecharse junto con sus residuos domésticos normales.

Especificaciones técnicas

Altura	101,6 cm
Diámetro base	55,9 cm
Peso de envío	17 kg
Límite de carga total (incluidos todos los accesorios)	24 kg (suponiendo que la carga máxima de la cesta es de 2 kg y que el portasuero IV tiene una bolsa de 1 litro)
Usuario previsto	Se prevé que el paciente, el cuidador o un médico utilicen el equipo.

Nota: El fabricante se reserva el derecho a cambiar estas especificaciones sin previo aviso.

Símbolos

Los siguientes símbolos puede que aparezcan en el dispositivo o en el embalaje.

⚠ Indica advertencia o precaución; LOT Código de lote; SN Número de serie; REF Número de catálogo; Fabricante; EC REP Representante autorizado en la UE; CE Etiquetado CE; Para uso exclusivamente en interiores; Peso del dispositivo; Importador; MD Dispositivo médico.

Consulte el glosario de símbolos en www.resmed.com/symbols.

Advertencias y precauciones generales

⚠ ADVERTENCIA

- Lea por completo la guía antes de usar el soporte.
- Si se modifica el soporte, se debe inspeccionar y probar adecuadamente para garantizar que su uso sigue siendo seguro.
- No sitúe el soporte ni el dispositivo en pendientes empinadas. Sujete el manillar del soporte según desplace la unidad sobre cables eléctricos o algún otro obstáculo para impedir vuelcos accidentales.
- Antes de desplazar un soporte cargado con un dispositivo con un humidificador integrado, asegúrese de que la cubeta de agua del humidificador está vacía.
- Asegúrese siempre de que las tres ruedas con bloqueo están bloqueadas e inmovilizan el soporte.
- Este soporte es válido solamente para su uso en interiores.
- Empujar con fuerza excesiva, especialmente cuando las tres ruedas están bloqueadas, puede causar que vuelque el soporte. Si vuelca podría dañarse el ventilador y el equipo conectado.

⚠ PRECAUCIÓN

- Siga las instrucciones adicionales de seguridad e instalación que acompañan al dispositivo que se vaya a montar en el soporte.

Nota: En caso de que se produzcan incidentes graves relacionados con este producto, debe comunicárselo a ResMed y a la autoridad competente de su país.

Garantía limitada

ResMed le garantiza que su soporte de ResMed no presentará defectos materiales ni de fabricación durante un periodo de 90 días a partir de la fecha de adquisición por parte del cliente inicial. Esta garantía no es transferible.

PORTUGUÊS

Fim a que se destina

O suporte de assistência domiciliária ResMed (“suporte”) foi desenvolvido para uma utilização prática e conveniente, para suportar e deslocar dispositivos de terapia e acessórios da ResMed entre locais onde é realizada a terapia, em casa e no hospital. Destina-se a apoiar o dispositivo de ventilação, o humidificador e o braço de apoio do circuito.

Para obter uma lista completa dos dispositivos compatíveis com o suporte, consulte a secção de acessórios para ventilação em www.resmed.com, na página relativa aos produtos na área de dispositivos de ventilação. Se não tiver acesso à Internet, contacte o representante da ResMed.

Nota: Para obter informações completas sobre a utilização correta destes dispositivos, consulte o manual do utilizador do dispositivo.

Montagem

As peças para encaixe e montagem são mostradas nas ilustrações A, B, C & D.

Montar o suporte

Ver D na página 1.

1. Encaixe o poste na base utilizando o parafuso e a arruela fornecida com o suporte.

Encaixar a placa da base no seu dispositivo

1. Remova a placa de base do suporte, puxando para baixo sobre o pino de travamento localizado em baixo do suporte de placa de base.
2. Vire o seu dispositivo de cabeça para baixo e coloque sobre uma superfície macia, mas estável (para proteger o ecrã do dispositivo).

3. Posicione a placa de base na parte inferior do dispositivo e alinhe os furos dos parafusos.
4. Fixe a placa de base ao dispositivo utilizando os dois parafusos M4 fornecidos.

Encaixe a placa da base no suporte

1. Fixe o dispositivo (com a placa de base ligada) e alinhe a extremidade da frente da placa de base com o canal no suporte.
2. Puxe para baixo o pino de travamento e deslize o dispositivo para baixo até que o pino de travamento se encaixe no lugar.

Componentes

Veja A, B, e C na página 1.

		Descrição	Incluídos	Peça nº
A		Montagem do poste	✓	-
B		Sistema de suporte (inclui itens 1 a 6 e guia do utilizador)	✓	27947
C	1	Base com três rodas bloqueáveis (a)	✓	-
	2	Montagem do poste	✓	
	3	Suporte do PSU do humidificador	✓	-
	4	Suporte do humidificador	✓	
	5	Cesta	✓	-
	6	Placa de base do dispositivo (fornecida com 2x parafusos M4)	✓	-
Acessórios disponíveis separadamente				
		Suporte de soros IV		27948
		Braço de suporte para circuito		24917
		Kit de botija de oxigénio		27965

Para outros acessórios e peças sobresselentes disponíveis, veja o catálogo de acessórios de ventilação em www.resmed.com/ventilationaccessories.

Limpeza e manutenção

Limpe o suporte, pelo menos com uma vez por semana com um pano húmido e uma solução de limpeza suave.

Nota: As soluções utilizadas em conjunto com o suporte podem ser corrosivas. Se derramar solução no suporte, limpe imediatamente.

Eliminação

O suporte e a embalagem não contêm qualquer substância perigosa e podem ser descartados juntamente com o lixo doméstico.

Especificações técnicas

Altura	101,6 cm
Diametro de base	55,9 cm
Peso de transporte	17 kg
Limite total de carga (incluindo todos os acessórios)	24 kg (pressupondo uma carga máxima do cesto de 2 kg e um saco de 1 L pendurado no suporte de soros IV)
Operadores previstos	O dispositivo pode ser operado pelo paciente, pelo prestador de cuidados de saúde ou pelo médico.

Nota: O fabricante reserva-se o direito de alterar estas especificações sem aviso prévio.

Símbolos

Os símbolos que se seguem poderão constar no dispositivo ou na embalagem.

⚠ Representa um Aviso ou uma Precaução; LOT Código de lote; SN Número de série; REF Número de catálogo; Fabricante; EC REP Representante autorizado na Europa; CE Marca CE; Apenas para utilização em interior; kg Peso do dispositivo; Importador; MD Dispositivo médico.

Ver glossário de símbolos em www.resmed.com/symbols.

Avisos e precauções gerais

⚠ AVISO

- Antes de utilizar o suporte, leia o manual na íntegra.
- Se esta posição é modificado, inspeção e testes apropriados devem ser realizados para garantir a continuidade da utilização segura do suporte.
- Não coloque o suporte nem o dispositivo em inclinações íngremes. Segure a alça suporte ao mover a unidade sobre cabos de alimentação ou qualquer outro obstáculo para impedir a inclinação acidental.
- Antes de mover o suporte carregando um dispositivo integrado com um humidificador, certifique-se de que a banheira de água para o humidificador está vazia.
- Garantir que todas as três rodas bloqueáveis estão bloqueadas para imobilizar o suporte.
- Este suporte destina-se apenas a uso interno.
- Empurrar com força excessiva, especialmente enquanto as rodas estão bloqueadas, pode fazer com que o suporte tombe. Tal pode danificar o ventilador e equipamento acoplado.

⚠ CUIDADO

- Siga todas as instruções de segurança e de instalação adicionais que acompanham o dispositivo que está a montar no sistema de suporte.

Nota: Em caso de incidentes graves que possam ocorrer relacionados com este produto, os mesmos devem ser reportados à ResMed e à entidade competente no seu país.

Garantia Limitada

A ResMed garante que o suporte da ResMed está isento de defeitos de material e fabrico durante o período de 90 dias, a partir da data de compra pelo cliente original. Esta garantia não é transferível.

Beoogd gebruik

De ResMed-standaard voor thuisgebruik ('standaard') is ontworpen voor praktisch en comfortabel gebruik als houder voor ResMed-therapie-apparaten en toebehoren tussen de behandelingen in het ziekenhuis en thuisverblijf door. Hij is bedoeld om het ventilatieapparaat, de luchtbevochtiger en de ondersteuningsarm voor het circuit te dragen.

Raadpleeg voor een volledige lijst met accessoires de Ventilation Accessories op www.resmed.com op de pagina Products onder Ventilation Devices. Neem contact op met uw ResMed-vertegenwoordiger als u geen internettoegang hebt.

Opmerkingen: Raadpleeg voor uitgebreide bijzonderheden met betrekking tot het correcte gebruik van deze apparaten de betreffende gebruikershandleidingen.

Montage

Onderdelen voor de montage worden getoond in afbeeldingen A, B, C en D.

De standaard monteren

Zie D op pagina 1.

1. Monteer de paal op de voet met de schroef en afstandsring die met de standaard geleverd worden.

De voetplaat aan uw apparaat bevestigen

1. Verwijder de voetplaat van de standaard door de vergrendelpen onder de beugel van de voetplaat naar beneden te trekken.
2. Keer uw apparaat ondersteboven en plaats het op een zacht, stabiel oppervlak (om het scherm van het apparaat te beschermen).
3. Plaats de voetplaat aan de onderkant van het apparaat en lijn de schroefgaten uit.
4. Bevestig de voetplaat aan het apparaat met behulp van de twee M4-schroeven die zijn meegeleverd.

De voetplaat aan de standaard bevestigen

1. Houd uw apparaat (met bevestigde voetplaat) vast en lijn de voorkant van de voetplaat uit met het kanaal op de beugel.
2. Trek de vergrendelpen naar beneden en schuif het apparaat omlaag totdat de vergrendelpen op zijn plaats klikt.

Onderdelen

Zie A, B en C op pagina 1.

	Beschrijving	Meegeleverd	Onderdeelnummer
A	Paal	✓	-
B	Standaardsysteem (inclusief items 1 tot 6 en gebruikershandleiding)	✓	27947
C	1 Verrijdbare basis - met drie vergrendelbare wielen (a)	✓	-
	2 Paal	✓	
	3 PSU-houder voor apparaat en bevochtiger	✓	-
	4 Beugel bevochtiger	✓	
	5 Mandje voor hulpmiddelen	✓	-
	6 Voetplaat apparaat (wordt geleverd met 2 M4-schroeven)	✓	-
Accessoires worden apart verkocht			
	Infuusstandaard met steun		27948
	Circuitdraagarm		24917
	Zuurstofcilinderset		27965

Voor andere leverbare toebehoren en reserveonderdelen zie de Catalogus ventilatietoebehoren op www.resmed.com/ventilationaccessories.

Reiniging en onderhoud

Veeg de standaard eenmaal per week of vaker indien nodig schoon met een vochtige doek met mild schoonmaakmiddel.

Opmerkingen: Oplossingen die worden gebruikt in combinatie met de standaard kunnen bijtend zijn. Als schoonmaakmiddel op de standaard terecht komt, dient u dit direct schoon te maken.

Weggooien

De standaard en de verpakking ervan bevatten geen schadelijke stoffen en kunnen met het normale huishoudafval worden verwijderd.

Technische specificaties

Hoogte	101,6 cm
Diameter voet	55,9 cm
Gewicht bij verzending	17 kg
Totale maximale belading (inclusief alle accessoires)	24 kg (aangenomen dat de opbergbak maximaal is beladen met 2 kg en dat er aan de infuusstandaard een zak van 1 liter hangt)
Beoogde bediener	De patiënt, zorgverlener en arts zijn de beoogde bedieners

Opmerkingen: De fabrikant behoudt zich het recht voor om deze specificaties zonder kennisgeving te wijzigen.

Symbolen

De volgende symbolen kunnen op het apparaat of de verpakking staan:

⚠ Waarschuwing of Voorzichtig; LOT Partijnummer; SN Serienummer; REF Catalogusnummer; Fabrikant; EC REP Geautoriseerd vertegenwoordiger

voor Europa; CE CE-keurmerk; Alleen voor gebruik binnen; Gewicht apparaat; Importeur; MD Medisch apparaat.

Zie de verklarende lijst van symbolen op www.resmed.com/symbols.

Algemene waarschuwingen en voorzorgsmaatregelen

⚠ WAARSCHUWING:

- Lees de hele handleiding door alvorens de standaard in gebruik te nemen.
- Als er wijzigingen zijn aangebracht aan de standaard, dient de standaard op de juiste wijze te worden gecontroleerd om veilig gebruik van de standaard te garanderen.
- Plaats de standaard en het apparaat niet op steile hellingen. Houd de handgreep van de standaard vast als u de eenheid over stroomkabels of andere obstakels verplaatst om te voorkomen dat hij per ongeluk omvalt.
- Voordat u de standaard verplaatst met daaraan bevestigd een bevochtiger, dient u ervoor te zorgen dat het watervat van de bevochtiger leeg is.
- Zorg altijd dat alle drie vergrendelbare wielen vergrendeld zijn om te zorgen dat de standaard op zijn plaats blijft staan.
- Deze standaard is uitsluitend voor gebruik binnenshuis.
- Met te veel kracht duwen, met name bij vergrendelde wielen, kan ervoor zorgen dat de standaard omvalt. Dit kan de ventilator en de aan de standaard bevestigde apparatuur beschadigen.

⚠ VOORZICHTIG

- Volg eventuele extra veiligheids- en installatie-instructies op die zijn meegeleverd met het apparaat dat op de standaard wordt gemonteerd.

NB: Ernstige incidenten met dit product moeten aan ResMed en de bevoegde autoriteit in uw land worden gemeld.

Beperkte garantie

ResMed garandeert dat uw ResMed-standaard gedurende 90 dagen na de datum van aanschaf door de eerste consument vrij is van fouten in materiaal en vakmanschap. Deze garantie is niet overdraagbaar.

SVENSKA

Användningsområde

ResMeds praktiska och smidiga standardvagn (‘vagnen’) är avsedd att rymma och flytta ResMeds behandlingsutrustningar mellan olika behandlingsplatser i hemmet eller på sjukhus. Den är avsedd som hållare för ventileringsenheten, fuktaren och slangens stödarm.

För fullständig information om vilka utrustningar som är avsedda för vagnen, se Tillbehör på www.resmed.com på sidan Produkter under rubriken Ventilation Flödesgeneratorer. Var god kontakta din ResMed-representant om du inte har tillgång till internet.

Obs! För mer utförlig information om korrekt användning av dessa produkter hänvisas till din enhets bruksanvisning.

Montering

Delar för tillpassning och montering visas med illustrationerna A, B, C & D.

Montera vagnen

Se D på sidan 1.

1. Montera fast stången vid basen med hjälp av den skruv och bricka som medföljer vagnen.

Montera basplattan på din enhet

1. Avlägsna basplattan från vagnen genom att dra ned låsstiftet som sitter under basplattans fäste.
2. Vänd enheten upp och ned och placera den på en mjuk men stadig yta (för att skydda enhetens bildskärm).
3. Placera basplattan på enhetens undersida och anpassa skruvhålen.
4. Fäst basplattan vid enheten med de båda M4-skruvar som medföljer.

Montera basplattan på vagnen

1. Håll fast enheten (med basplattan monterad) och anpassa basplattans framkant till skåran på fästet.
2. Dra ned låsstiftet och låt enheten glida ned tills låsstiftet klickar på plats.

Komponenter

Se A, B, och C på sidan 1.

		Beskrivning	Inkluderad	Delnr.
A		Stångmontering	✓	-
B		Vagnsystem (omfattar 1 till 6 och bruksanvisning)	✓	27947
C	1	Bas på hjul – med tre låsbara hjul (a)	✓	-
	2	Stångmontering	✓	
	3	Enhet och hållare för fuktare PSU	✓	-
	4	Hållare för befuktare	✓	
	5	Tillbehörskorg	✓	-
	6	Enhetens basplatta (2 x M4-skruvar medföljer)	✓	-
Tillbehör tillgängliga separat				
		Intravenöst (IV) stödstativ		27948
		Stödarm för slang		24917
		Kit för syrgasbehållare		27965

För information om andra tillbehör och reservdelar hänvisas till Ventilation Accessories Catalogue på www.resmed.com/ventilationaccessories.

Rengöring och underhåll

Torka av vagnen med en fuktig trasa och en mild rengöringslösning en gång i veckan eller oftare vid behov.

Obs! Lösningar som används i samband med vagnen kan vara frätande. Torka bort dem omedelbart om de spills på vagnen.

Kassering

Stativet och förpackningen innehåller inga farliga ämnen och kan slängas tillsammans med vanligt hushållsavfall.

Tekniska specifikationer

Längd	101,6 cm
Basens diameter	55,9 cm
Leveransens vikt	17 kg
Maximal sammanlagd viktbelastning (inklusive alla tillbehör)	24 kg (förutsätter maximal korgbelastning på 2 kg och IV-stativ med påse på 1 liter)
Avsedd operatör	Patienten, omsorgsgivaren eller klinisk personal är avsedd operatör.

Obs! Tillverkaren förbehåller sig rätten att ändra dessa specifikationer utan varsel.

Symboler

Följande symboler kan visas på utrustningen eller på förpackningen:

⚠ Anger en varning eller säkerhetsföreskrift; LOT Partinummer; SN Serienummer; REF Katalognummer; Tillverkare; EC REP Europeisk auktoriserad representant; CE CE-märkning; Endast för inomhusbruk; kg Enhetens vikt; Importör; MD Medicinteknisk produkt.

Se symbolförklaring på www.resmed.com/symbols.

Allmänna varningar och säkerhetsföreskrifter

⚠VARNING

- Läs hela bruksanvisningen innan du använder vagnen.
- Om ändringar utförs på vagnen måste den genomgå lämplig besiktning och testning så att fortsatt säker användning kan garanteras.
- Placera inte vagnen och utrustningen på branta sluttningar. Håll i vagnens handtag när du skjuter vagnen över sladdar eller andra hinder så att vagnen inte tippar över av misstag.
- Innan du kör en vagn lastad med en utrustning med integrerad fuktare måste du alltid se till att fuktarens vattenbehållare är tom.
- Lås alltid de tre låsbara hjulen för att immobilisera vagnen.
- Vagnen är endast avsedd för inomhusbruk.
- Om vagnen skjuts med stor kraft, särskilt om hjulen är låsta, kan den välta. Detta kan orsaka skador på ventilatorn och monterad utrustning.

⚠OBS

- Följ de ytterligare säkerhets- och monteringsanvisningar som medföljer den utrustning du lastar på vagnsystemet.

Obs! Samtliga allvarliga incidenter med koppling till denna produkt ska anmälas till ResMed och behörig myndighet i ditt land.

Begränsad garanti

ResMed garanterar att din ResMed-vagn är felfri beträffande material och utförande under en period på nittio 90 dagar från det datum då produkten inköptes av den första kunden. Denna garanti kan inte överlåtas.

DANSK

Tilsigtet anvendelse

ResMed Homecare Stand ("standeren") er designet til praktisk og bekvem brug til at holde og flytte ResMed terapienheder og tilbehør mellem behandlingssteder i hjemmet og hospitalsmiljøet. Den er beregnet til at støtte respiratorenheden, luftfugteren og kredsløbsbærearmen.

For en fuldstændig liste over kompatible enheder til standeren, se respiratortilbehør på www.resmed.com på Produktsiden under Respiratorenheder. Hvis du ikke har interenetadgang, kontakt venligst din ResMed repræsentant.

Bemærk: For alle oplysninger om korrekt brug af disse enheder, se venligst brugervejledningen til enheden.

Samling

Dele til påsætning og samling er vist i illustrationerne A, B, C & D.

Samling af standeren

Se D på side 1.

1. Montér stangsamlingen på basen ved hjælp af skruen og spændeskiven leveret med standeren.

Montering af basepladen på enheden

1. Fjern basepladen fra standeren ved at trække ned i låsepinden, placeret neden under basepladens beslag.
2. Vend din enhed på hovedet, og placér på en blød, men stabil overflade (for at beskytte enhedens skærm).
3. Placér basepladen på undersiden af enheden, og justér skruehullerne.
4. Sikr basepladen til enheden ved hjælp af de to leverede M4 skruer.

Montering af basepladen på standeren

1. Hold din enhed (med basepladen påsat), og justér forreste kant på basepladen med kanalen på beslaget.
2. Træk låsepinden ned, og glid enheden ned, indtil låsepinden klikker på plads.

Komponenter

Se A, B, og C på side 1.

		Beskrivelse	Inkluderet	Delnr.
A		Stangsamling	✓	-
B		Stander-system (inkluderer emner 1 til 6 og brugervejledning)	✓	27947
C	1	Base med hjul – med tre låsbare hjul (a)	✓	-

	Beskrivelse	Inkluderet	Delnr.
2	Stangsamling	✓	
3	Enhed og luftfugter PSU-holder	✓	-
4	Luftfugterbeslag	✓	
5	Kurv til hjælpeudstyr	✓	-
6	Enhedens baseplade (leveres med 2 x M4-skruer)	✓	-
Separat tilgængeligt tilbehør			
	Dropstativ med støtte		27948
	Kredsløbsstøttearm		24917
	Iltflaskeholdersæt		27965

For andet tilgængeligt tilbehør og reservedele, se Respiratortilbehørskataloget på www.resmed.com/ventilationaccessories.

Rengøring og vedligehold

Tør standeren af en gang om ugen eller oftere, hvis nødvendigt, med en fugtig klud og en mild rengøringsopløsning.

Bemærk: De opløsninger, der bliver brugt sammen med standeren, kan være korrosive. Hvis opløsning spildes på standeren, rengør omgående.

Bortskaffelse

Dette stativ og emballagen indeholder ingen farlige stoffer og kan bortskaffes med husholdningsaffaldet.

Tekniske specifikationer

Højde	101,6 cm
Base-diameter	55,9 cm
Forsendelsesvægt	17 kg
Total belastning (inkl. alt tilbehør)	24 kg (antager maks. 2 kg vægt i holderen og dropstativ med 1 liter pose)
Tilsigtet operatør	Patienten, plejepersonen eller lægen er den tiltænkte operatør.

Bemærk: Producenten forbeholder sig ret til at ændre disse specifikationer uden forudgående varsel.

Symboler

Følgende symboler kan forekomme på enheden eller på emballagen.

⚠ Angiver en advarsel eller forholdsregel;
LOT Batchkode; SN Serienummer;
REF Katalognummer; Producent;
EC REP Europæisk Autoriseret Repræsentant;
CE CE-mærkning; Kun til indendørs brug;
Enheds vægt; Importør; MD Medicinsk enhed.

Se symbolordliste på www.resmed.com/symbols.

Generelle advarsler og forsigtighedsregler

⚠ ADVARSEL

- Læs hele vejledningen før standeren bruges.
- Hvis standeren er ændret, skal passende inspektion og test udføres for at sikre fortsat sikker brug af standeren.
- Placér ikke standeren og enheden på stejle skråninger. Hold fast i standerens håndtag, når du flytter enheden over ledninger eller andre forhindringer, så den ikke vælter ved et uheld.
- Før flytning af en stander, der bærer en enhed integreret med en luftfugter, bør du sørge for, at vandbeholderen er tom.
- Sørg altid for, at alle tre låsbare hjul er låst, så standeren immobiliseres.
- Denne stander er kun til indendørs brug.
- Hvis man skubber med overdreven kraft, specielt når hjulene er låst, kan det få standeren til at vælte. Dette kan beskadige respiratoren og påsat udstyr.

⚠ FORSIGTIG

- Følg alle yderligere sikkerheds- og installationsinstruktioner, der følger med enheden, du monterer på standersystemet.

Bemærk: Alle eventuelle alvorlige hændelser, der opstår i forbindelse med dette produkt, skal indberettes til ResMed og de kompetente myndigheder i dit land.

Begrænset garanti

ResMed garanterer, at din ResMed-stander er fri for materiale- og fabrikationsfejl i en periode på 90 dage fra købsdatoen for den oprindelige køber. Denne garanti kan ikke overføres.

NORSK

Tiltenkt bruk

ResMed hjemmehjelpsstativ ("stativ") er konstruert for praktisk og bekvem oppbevaring og transport av ResMed-behandlingsapparater og tilbehør mellom behandlingspunkter i hjemmet og i sykehusmiljø. Det er tiltenkt å støtte ventileringsinnretningen, fukteren og sirkulasjonsstøttearmen.

Se Ventilation Accessories (ventilasjonstilbehør) på www.resmed.com på siden Produkter under Ventilasjon for en fullstendig liste over apparater som er kompatible med stativet. Hvis du ikke har Internett-tilgang, kan du ta kontakt med en representant for ResMed.

Merk: Se apparatets brukerveiledning for fullstendige opplysninger om riktig bruk av disse apparatene.

Montering

Deler for montering vises i illustrasjon A, B, C og D.

Montering av stativet

Se D på side 1.

1. Monter stangsettet til basen med skruen og skiven som følger med stativet.

Festing av baseplaten til enheten din

1. Fjern baseplaten fra stativet ved å dra ned på låsepinnen under baseplatens brakett.

2. Snu enheten din opp-ned og plasser på en myk men stabil overflate (for å beskytte enhetens skjerm).
3. Plasser baseplaten på undersiden av enheten og innrett skruehullene.
4. Fest baseplaten til enheten med de to medfølgende M4-skruene.

Festing av baseplaten til stativet

1. Hold enheten din (med baseplaten festet) og innrett forkanten av baseplaten med kanalen på braketten.
2. Dra ned på låsepinnen og før enheten ned til låsepinnen klikker på plass.

Komponenter

Se A, B og C på side 1.

	Beskrivelse		Inkludert	Delenr.
A	Stativenhet		✓	-
B	Stativsystem (inkludert artikkel 1 til 6, monteringsverktøy og brukerveiledning)		✓	27947
C	1	Hjulbase med tre låsbare hjul (a)	✓	-
	2	Stativenhet	✓	
	3	Enhet og fukter PSU-holder	✓	-
	4	Fukterbrakett	✓	
	5	Tilbehørskurv	✓	-
	6	Enhetsbaseplate (levert med 2 x M4-skruer)	✓	-
Tilleggsutstyr selges separat				
		IV-stativ med støtte		27948
		Kretsstøttearm		24917
		Oksygentanksett		27965

Se Ventilation Accessories Catalogue (katalogen for ventilasjonstilbehør) på www.resmed.com/ventilationaccessories for andre tilgjengelige tilbehør og reservedeler.

Rengjøring og vedlikehold

Tørk av stativet én gang i uken, eller oftere om nødvendig, med en fuktig klut og mildt rengjøringsmiddel.

Merk: Løsninger som brukes i forbindelse med stativet kan være etsende. Hvis det søles løsning på stativet må det straks vaskes av.

Kasting

Stativet og emballasjen inneholder ingen farlige stoffer og kan kasseres sammen med vanlig husholdningsavfall.

Tekniske spesifikasjoner

Høyde	101,6 cm
Basediameter	55,9 cm
Fraktvekt	17 kg
Total lastegrense (inkludert alt tilbehør)	24 kg (52,9 lb) (forutsetter maksimal last i kassen på 2 kg samt IV-stativ som bærer 1-liters pose)
Tilsiktet bruker	Pasienten, pleieren eller legen er tilsiktet bruker.

Merk: Produsenten forbeholder seg retten til å forandre disse spesifikasjonene uten varsel.

Symboler

Følgende symboler kan finnes på apparatet eller emballasjen:

⚠ Angir en advarsel eller en forsiktighetsregel; LOT Partikode; SN Serienummer; REF Katalognummer; Produsent; EC REP Autorisert europeisk representant; CE CE-merking; Kun til innendørs bruk; kg Apparatets vekt; Importør; MD Medisinsk apparat.

Se symboloversikt på www.resmed.com/symbols.

Generelle advarsler og forholdsregler

⚠ ADVARSEL

- Les hele håndboken før du bruker stativet.
- Hvis det foretas endringer på stativet, må riktig inspeksjon og testing foretas for å sikre fortsatt sikker bruk av stativet.
- Stativet og enheten må ikke settes i en bratt skråning. Når du kjører stativet over strømledninger eller andre hindringer må du holde i trallehåndtaket for å unngå at den velter ved et uhell.
- Før du flytter et stativ som bærer på en enhet som er utstyrt med fukter, kontroller at fukterens vannbeholder er tom.
- Kontroller alltid at alle tre låsbare hjul er låst for å sikre at stativet ikke kan rikkes.
- Dette stativet er kun for innendørs bruk.
- Dytting med overdreven kraft, spesielt mens hjulene er låste, kan føre til at stativet velter. Dette kan skade ventilatoren og tilkoblet utstyr.

⚠ FORSIKTIG

- Følg alle sikkerhets- og monteringsanvisninger som fulgte med enheten som du monterer på stativsystemet.

Merk: Hvis det skulle oppstå alvorlige hendelser i forbindelse med dette produktet, skal disse rapporteres til ResMed og den ansvarlige myndigheten i landet ditt.

Begrenset garanti

ResMed garanterer at ResMed-stativet skal være fri for mangler i materiale og utførelse i 90 dager fra kjøpedatoen for den opprinnelige kjøperen. Denne garantien kan ikke overføres til andre.

SUOMI

Käyttötarkoitus

ResMedin kotihoitoon tarkoitetussa telineessä (‘teline’) on tarkoitus pitää ja siirtää käytännöllisesti ja kätevästi ResMedin hoitolaitteita ja niiden lisävarusteita eri hoitokohteiden välillä koti- tai sairaalaympäristössä. Telineessä on paikka ventilaattorille, kostuttimelle ja letkuston kannatinvarrelle.

Täydellinen luettelo telineen kanssa käytettäväksi sopivista laitteista osoitteessa www.resmed.com kohdassa Tuotteet - Ventilaatiohoitolaitteet. Jos käytössäsi ei ole internet-yhteyttä, ota yhteyttä paikalliseen ResMed-edustajaan.

Huomautus: Tarkat tiedot näiden laitteiden oikeanlaisesta käytöstä käyvät ilmi kunkin laitteen käyttöohjeesta.

Kokoaminen

Kiinnittämiseen ja kokoamiseen tarvittavat osat esitellään kuvissa A, B, C ja D.

Telineen kokoaminen

Ks. kuva D sivulla 1.

1. Kiinnitä tanko varusteineen alustaan telineen mukana toimitetulla ruuvilla ja aluslevyllä.

Laitetason kiinnittäminen laitteeseen

1. Irrota laitetaso telineestä vetämällä alaspäin lukitustappia, joka sijaitsee laitetason kiinnikkeen alapuolella.
2. Käännä laite ylösalaisin ja aseta se pehmeälle mutta tukevalle alustalle (laitteen näyttöruudun suojaamiseksi).
3. Aseta laitetaso laitteen pohjapuolelle ja kohdista ruuvinreiät.
4. Kiinnitä laitetaso laitteeseen telineen mukana tulleilla kahdella M4-ruuvilla.

Laitetason kiinnittäminen telineeseen

1. Pitele laitetta (johon on kiinnitetty laitetaso) ja kohdista laitetason etureuna kiinnikkeen uraan.
2. Vedä lukitustappia alaspäin ja liu’uta laitetta alaspäin kunnes lukitustappi napsahtaa paikoilleen.

Osat

Ks. kuvat A, B ja C sivulla 1.

		Kuvaus	Vakio-varuste	Tuotenro
A		Tanko varusteineen	✓	-
B		Teilne varusteineen (sisältää osat 1 - 6 ja käyttöohjeen)	✓	27947
C	1	Pyörällinen alusta, jossa kolme lukittavaa pyörää (a)	✓	-
	2	Tanko varusteineen	✓	
	3	Laitteen ja kostuttimen virtalähteen kannatin	✓	-
	4	Kostuttimen kannatin	✓	
	5	Tarvikekori	✓	-
	6	Laitetaso (mukana 2 kpl M4-ruuveja)	✓	-
Erikseen saatavissa olevia lisävarusteita				
		Infuusioteline ja kannatin		27948
		Hengitysletkun kannatinvarsi		24917
		Happisäiliön kiinnityssarja		27965

Muut saatavissa olevat lisävarusteet ja varaosat löytyvät ventilaation lisävarusteiden luettelosta www.resmed.com/ventilationaccessories.

Puhdistus ja huolto

Pyyhi teline kerran viikossa tai tarvittaessa useammin mietoon puhdistusaineliuokseen kostutetulla liinalla.

Huomautus: Telineen yhteydessä käytettävät liuokset voivat aiheuttaa korroosiota. Jos liuosta roiskuu telineen päälle, pyyhi roiskeet heti pois.

Hävittäminen

Teline ja sen pakkaus eivät sisällä mitään vaarallisia valmistusaineita, ja ne voidaan hävittää tavallisen talousjätteen tapaan.

Tekniset tiedot

Korkeus	101,6 cm
Alustan halkaisija	55,9 cm
Pakkauksen paino	17 kg
Kokonaiskuormituksen rajoitus (sisältäen kaikki lisävarusteet)	24 kg (mukaan luettuina korin 2 kg:n maksimikuorma ja infuusiotelineen kannattimessa oleva 1 litran pussi)
Laitteen käyttäjä	Laitteen käyttäjällä tarkoitetaan potilasta, hänen hoitajaansa tai hoitohenkilökuntaa.

Huomautus: Valmistaja pidättää oikeuden muuttaa tietoja ilman ennakkoilmoitusta.

Symbolit

Seuraavat symbolit voivat esiintyä laitteessa tai pakkauksessa:

⚠ Ilmaisee varoitusta tai huomioitavaa seikkaa; LOT Eräkoodi; SN Sarjanumero; REF Tuotenumero; Valmistaja; EC REP Valtuutettu edustaja Euroopassa; CE CE-merkintä; Vain sisäkäyttöön; kg Laitteen paino; Maahantuoja; MD Terveydenhoitolaite.

Katso symbolien selitykset osoitteesta www.resmed.com/symbols.

Yleiset varoitukset ja huomioitavat seikat

⚠VAROITUS

- Lue läpi koko käyttöohje ennen kuin alat käyttää telinettä.
- Jos telineeseen tehdään muutoksia, se on tarkastettava ja testattava asianmukaisesti, jotta voidaan varmistaa, että sitä on edelleen turvallista käyttää.
- Älä jätä telinettä ja laitteita jyrkästi viettävälle alustalle. Kun siirrät telinettä virtajohtojen tai muiden esteiden yli, pidä kiinni telineen kahvasta niin, ettei teline pääse kaatumaan.
- Ennen kuin alat siirtää telinettä, jossa on laite ja siihen liitettynä kostutin, varmista, että kostuttimen vesisäiliö on tyhjä.
- Varmista aina, että telineen kolme lukittavaa pyörää ovat lukittuina niin, ettei teline pääse liikkumaan.
- Tämä teline on tarkoitettu vain sisäkäyttöön.
- Telineen voimallinen työntäminen, erityisesti pyörien ollessa lukittuina, voi aiheuttaa telineen kaatumisen. Tämä voi vahingoittaa ventilaattoria ja siihen liitettynä olevaa laitteistoa.

⚠HUOMIO

- Noudata kaikkia telineeseen sijoitettavien laitteiden mukana tulevia turvallisuutta ja asentamista koskevia ohjeita.

Huomautus: Mikäli tähän tuotteeseen liittyen ilmenee vakavia tilanteita, niistä on raportoitava ResMedille ja kunkin maan asianomaiselle viranomaiselle.

Rajoitettu takuu

ResMed takaa, ettei ResMed-telineessä ilmene materiaali- tai valmistusvirheitä, 90 päivää siitä päivästä lukien, kun telineen on hankkinut sen ensimmäinen ostaja. Tätä takuuta ei voi siirtää.

ΕΛΛΗΝΙΚΑ

Ενδεικνυόμενη χρήση

Το στατό για κατ' οίκον περίθαλψη της ResMed («στατό») είναι μια πρακτική και βολική στη χρήση συσκευή η οποία έχει σχεδιαστεί για την τοποθέτηση και τη μεταφορά των συσκευών και των παρελκόμενων θεραπείας της ResMed μεταξύ των σημείων θεραπείας στο σπίτι και στο νοσοκομείο. Προορίζεται για τη στήριξη της συσκευής αερισμού, του υγραντήρα και του βραχίονα υποστήριξης κυκλώματος.

Για έναν πλήρη κατάλογο των συσκευών που είναι συμβατές με το στατό, ανατρέξτε στα παρελκόμενα αερισμού στη διεύθυνση www.resmed.com, σελίδα Products (Προϊόντα), στην ενότητα Ventilation Devices (Συσκευές αερισμού). Αν δεν έχετε πρόσβαση στο διαδίκτυο, επικοινωνήστε με τον τοπικό αντιπρόσωπο της ResMed.

Σημείωση: Για πλήρεις λεπτομέρειες σχετικά με τη σωστή χρήση αυτών των συσκευών, ανατρέξτε στις οδηγίες χρήσης της συσκευής σας.

Συναρμολόγηση

Τα εξαρτήματα για σύνδεση και συναρμολόγηση παρουσιάζονται στις εικόνες Α, Β, Γ και Δ.

Συναρμολόγηση του στατό

Ανατρέξτε στην εικόνα Δ στη σελίδα 1.

1. Συνδέστε το συγκρότημα στήλης στη βάση χρησιμοποιώντας τη βίδα και τη ροδέλα που παρέχονται με το στατό.

Στερέωση της πλάκας βάσης στη συσκευή σας

1. Αφαιρέστε την πλάκα βάσης από το στατό τραβώντας προς τα κάτω τον πείρο ασφάλισης που βρίσκεται κάτω από το στήριγμα της πλάκας βάσης.
2. Γυρίστε τη συσκευή σας ανάποδα και τοποθετήστε την σε μια μαλακή αλλά σταθερή επιφάνεια (για να προστατέψετε την οθόνη της συσκευής).
3. Τοποθετήστε την πλάκα βάσης στην κάτω πλευρά της συσκευής και ευθυγραμμίστε τις οπές για τις βίδες.
4. Ασφαλίστε την πλάκα βάσης στη συσκευή χρησιμοποιώντας τις δύο βίδες M4 που παρέχονται.

Στερέωση της πλάκας βάσης στο στατό

1. Κρατήστε τη συσκευή σας (με προσαρτημένη την πλάκα βάσης) και ευθυγραμμίστε το μπροστινό άκρο της πλάκας βάσης με το κανάλι στο στήριγμα.
2. Τραβήξτε προς τα κάτω τον πείρο ασφάλισης και σύρετε τη συσκευή προς τα κάτω, μέχρι ο πείρος ασφάλισης να κλειδώσει στη θέση του.

Εξαρτήματα

Ανατρέξτε στις εικόνες Α, Β και Γ στη σελίδα 1.

		Περιγραφή	Περιλαμβάνεται	Αρ. εξαρτήματος
Α		Συγκρότημα στήλης	✓	-
Β		Σύστημα στατό (περιλαμβάνει τα στοιχεία 1 έως 6 και τις οδηγίες χρήσης)	✓	27947
Γ	1	Τροχήλατη βάση–με τρεις ασφαλιζόμενους τροχούς **(α)**	✓	-
	2	Συγκρότημα στήλης	✓	
	3	Θήκη συσκευής και υγραντήρα PSU	✓	-
	4	Στήριγμα υγραντήρα	✓	
	5	Καλάθι βοηθητικής χρήσης	✓	-
	6	Πλάκα βάσης συσκευής (παρέχεται με 2 βίδες M4)	✓	-
Τα παρελκόμενα διατίθενται ξεχωριστά				
		Στατό ενδοφλέβιων (ΕΦ) υγρών με υποστήριγμα		27948
		Βραχίονας υποστήριξης κυκλώματος		24917
		Κιτ φιάλης οξυγόνου		27965

Για άλλα διαθέσιμα παρελκόμενα και ανταλλακτικά, ανατρέξτε στον Κατάλογο παρελκόμενων αερισμού στη διεύθυνση www.resmed.com/ventilationaccessories.

Καθαρισμός και συντήρηση

Καθαρίζετε το στατό μία φορά την εβδομάδα ή συχνότερα κατά περίσταση χρησιμοποιώντας ένα υγρό πανί και ήπιο καθαριστικό διάλυμα.

Σημείωση: Τα διαλύματα που χρησιμοποιούνται σε συνδυασμό με το στατό ενδέχεται να είναι διαβρωτικά. Αν χυθεί διάλυμα πάνω στο στατό, καθαρίστε το αμέσως.

Απόρριψη

Το στατό και η συσκευασία δεν περιέχουν επικίνδυνες ουσίες και μπορούν να απορριφθούν μαζί με τα συνήθη οικιακά απορρίμματα.

Τεχνικές προδιαγραφές

Ύψος	101,6 cm
Διάμετρος βάσης	55,9 cm
Βάρος αποστολής	17 kg
Συνολικό όριο φορτίου (συμπεριλαμβανομένων όλων των παρελκομένων)	24 kg (52,9 lb) (υπολογίζεται μέγιστο φορτίο καλαθιού 2 kg και υποστήριγμα ενδοφλέβιων (ΕΦ) υγρών με ασκό 1 λίτρου)
Ενδεδειγμένος χειριστής	Ο ασθενής, ο φροντιστής ή ο ιατρός είναι ενδεδειγμένος χειριστής.

Σημείωση: Ο κατασκευαστής διατηρεί το δικαίωμα αλλαγής αυτών των προδιαγραφών χωρίς προειδοποίηση.

Σύμβολα

Τα ακόλουθα σύμβολα μπορεί να εμφανίζονται στη συσκευή ή στη συσκευασία:

⚠ Επισημαίνει μια προειδοποίηση ή προφύλαξη.

LOT Κωδικός παρτίδας. SN Σειριακός αριθμός.

REF Αριθμός καταλόγου. Κατασκευαστής.

EC REP Εξουσιοδοτημένος αντιπρόσωπος για την Ευρώπη.

CE Σήμανση CE. Μόνο για εσωτερική χρήση.

Βάρος συσκευής. Εισαγωγέας. MD Ιατρική συσκευή.

Δείτε το γλωσσάρι συμβόλων στη διεύθυνση resmed.com/symbols.

Γενικές προειδοποιήσεις και προφυλάξεις

⚠ ΠΡΟΕΙΔΟΠΟΙΗΣΗ

- Διαβάστε όλες τις οδηγίες πριν χρησιμοποιήσετε το στατό.
- Σε περίπτωση τροποποίησης του συγκεκριμένου στατό, θα πρέπει να διεξαχθεί κατάλληλη επιθεώρηση και έλεγχος προκειμένου να διασφαλιστεί ότι το στατό μπορεί να συνεχίσει να χρησιμοποιείται με ασφάλεια.
- Μην τοποθετείτε το στατό και τη συσκευή σε επιφάνειες με μεγάλη κλίση. Κρατάτε τη λαβή του στατό καθώς μετακινείτε τη μονάδα πάνω από καλώδια ρεύματος ή άλλα εμπόδια για να αποφύγετε την ακούσια ανατροπή της συσκευής.
- Προτού μετακινήσετε το στατό, όταν μεταφέρετε με αυτό συσκευή που είναι ενσωματωμένη σε υγραντήρα, βεβαιωθείτε ότι το δοχείο νερού του υγραντήρα είναι άδειο.
- Βεβαιώνεστε πάντοτε ότι και οι τρεις ασφαλιζόμενοι τροχοί είναι ασφαλισμένοι για την ακινητοποίηση του στατό.
- Το στατό προορίζεται μόνο για εσωτερική χρήση.
- Η ώθηση με υπερβολική δύναμη, ιδίως όταν οι τροχοί είναι ασφαλισμένοι, μπορεί να προκαλέσει ανατροπή του στατό. Κάτι τέτοιο θα μπορούσε να προκαλέσει ζημιά στη συσκευή αερισμού και τον προσαρτημένο εξοπλισμό.

⚠ ΠΡΟΣΟΧΗ

- Ακολουθείτε τυχόν πρόσθετες οδηγίες ασφάλειας και εγκατάστασης για τη συσκευή που συνδέετε στο σύστημα του στατό.

Σημείωση: Οποιαδήποτε σοβαρά περιστατικά που συμβαίνουν σε σχέση με αυτό το προϊόν, θα πρέπει να αναφέρονται στην ResMed και στην αρμόδια αρχή της χώρας σας.

Περιορισμένη εγγύηση

Η ResMed εγγυάται ότι το στατό ResMed δεν θα παρουσιάσει ελαττώματα υλικών και κατασκευής για περίοδο 90 ημερών από την ημερομηνία αγοράς από τον αρχικό πελάτη. Η παρούσα εγγύηση δεν μπορεί να μεταβιβαστεί.

POLSKI

Przeznaczenie

Statyw ResMed do użytku domowego („statyw") jest przeznaczony do praktycznego i wygodnego użytku jako środek do przechowywania i transportowania urządzeń terapeutycznych oraz akcesoriów firmy ResMed między punktami, w których realizowana jest terapia w środowisku domowym i szpitalnym. Statyw jest przeznaczony do użytku jako podpora dla urządzenia do wentylacji, nawilżacza i ramienia wspierającego obwód.

Pełną listę zgodnych ze statywem urządzeń zawiera lista akcesoriów do wentylacji w witrynie www.resmed.com, na stronie Products (Produkty), w sekcji Ventilation Devices (Urządzenia do wentylacji). W razie braku dostępu do Internetu należy skontaktować się z lokalnym przedstawicielem firmy ResMed.

Uwaga: Szczegóły dotyczące prawidłowego zastosowania tych urządzeń zawierają ich odpowiednie Instrukcje użytkowania.

Montaż

Części wymagane do mocowania i montażu przedstawiono na ilustracjach A, B, C i D.

Montaż statywu

Opis dotyczy ilustracji D na stronie 1.

1. Zamontować zespół słupka na podstawie, korzystając ze śruby i podkładki dostarczonej z zestawem statywu.

Mocowanie płyty podstawy do urządzenia

1. Zdjąć płytę podstawy ze statywu, pociągając w dół sworzeń blokujący znajdujący się pod wspornikiem podstawy.
2. Odwrócić urządzenie dołem do góry i umieścić na miękkiej, ale stabilnej powierzchni (aby chronić ekran urządzenia).
3. Umieścić płytę podstawy na spodzie urządzenia i wyrównać otwory na śruby.
4. Przymocować płytę podstawy do urządzenia dwiema śrubami M4 z zestawu.

Mocowanie płyty podstawy na statywie

1. Przytrzymać urządzenie (z dołączoną płytą podstawy) i wyrównać przednią krawędź płyty podstawy z kanałem na wsporniku.

2. Pociągnąć w dół sworzeń blokujący i zsunąć urządzenie w dół, aż do momentu zablokowania sworznia blokującego, czemu będzie towarzyszyć dźwięk kliknięcia.

Elementy składowe

Opis dotyczy ilustracji A, B i C na stronie 1.

	Opis		W zestawie	Nr części
A	Zespół słupka		✓	-
B	System statywu (zawiera elementy od 1 do 6 oraz instrukcję użytkowania)		✓	27947
C	1	Podstawa z trzema blokowanymi kółkami (a)	✓	-
	2	Zespół słupka	✓	
	3	Uchwyt PSU urządzenia i nawilżacza	✓	-
	4	Wspornik nawilżacza	✓	
	5	Koszyk	✓	-
	6	Płyta podstawy urządzenia (dostarczana z 2 śrubami M4)	✓	-
Akcesoria dostępne osobno				
		Stojak do wlewów dożylnych ze wspornikiem		27948
		Wspornik obwodu		24917
		Zestaw butli z tlenem		27965

Informacje na temat innych dostępnych akcesoriów i części zamiennych zawiera katalog akcesoriów do wentylacji na stronie www.resmed.com/ventilationaccessories.

Czyszczenie i konserwacja

Statyw należy czyścić raz w tygodniu, a w razie potrzeby częściej, przy użyciu ściereczki zwilżonej łagodnym roztworem czyszczącym.

Uwaga: Roztwory używane ze statywem mogą być korozyjne. Jeśli rozwór zostanie rozlany na statyw, należy go niezwłocznie wytrzeć.

Utylizacja

Ten statyw i jego opakowanie nie zawierają żadnych substancji niebezpiecznych i można je wyrzucić razem ze zwykłymi odpadami komunalnymi.

Dane techniczne

Wysokość	101,6 cm
Średnica podstawy	55,9 cm
Masa transportowa	17 kg
Całkowity limit obciążenia (łącznie ze wszystkimi akcesoriami)	24 kg (przy założeniu maksymalnego obciążenia pojemnika masą 2 kg i obciążenie stojaka do wlewów 1-litrowym workiem)
Docelowy operator	Urządzenie jest przeznaczone do obsługi przez pacjenta, opiekuna lub lekarza

Uwaga: Producent zastrzega sobie prawo zmiany specyfikacji technicznych bez uprzedniego powiadomienia.

Symbole

Na urządzeniu lub opakowaniu mogą być umieszczone następujące symbole:

⚠ Oznacza ostrzeżenie lub przestrogę; LOT Kod partii; SN Numer seryjny; REF Numer katalogowy; Producent; EC REP Autoryzowany przedstawiciel w Europie; CE Oznakowanie CE; Wyłącznie do użytku w pomieszczeniach; kg Ciężar wyrobu; Importer; MD Wyrób medyczny.

Patrz słownik symboli na stronie www.resmed.com/symbols.

Ogólne ostrzeżenia i przestrogi

⚠ OSTRZEŻENIE

- Przed użyciem statywu należy przeczytać całą instrukcję.
- Jeśli statyw zostanie zmodyfikowany, należy przeprowadzić odpowiednie kontrole i testy w celu sprawdzenia, czy korzystanie z niego jest nadal bezpieczne.
- Statywu i urządzenia nie należy ustawiać na pochyłych powierzchniach. Podczas przejeżdżania przez kable i inne przeszkody należy przytrzymywać uchwyt statywu, aby nie dopuścić do jego wywrócenia.
- Przed przesunięciem statywu, na którym zamontowane jest urządzenie zintegrowane z nawilżaczem, należy się upewnić, że zbiornik wody nawilżacza jest pusty.
- W celu unieruchomienia statywu zawsze należy blokować wszystkie trzy koła.
- Opisywany statyw jest przeznaczony wyłącznie do użytku w budynkach.
- Popychanie z nadmierną siłą — szczególnie w sytuacji, gdy kółka są zablokowane — może spowodować przewrócenie statywu. To może doprowadzić do uszkodzenia respiratora i dołączonych urządzeń.

⚠ PRZESTROGA

- Należy przestrzegać wszystkich dodatkowych instrukcji dotyczących bezpieczeństwa i instalacji, które towarzyszą urządzeniu mocowanemu na statywie.

Uwaga: Wszelkie poważne incydenty występujące w związku z tym produktem powinny być zgłaszane firmie ResMed i właściwym organom w kraju użytkownika.

Ograniczona gwarancja

Firma ResMed gwarantuje, że statyw ResMed będzie wolny od wszelkich wad materiałowych i produkcyjnych przez okres 90 dni od daty zakupu przez pierwszego odbiorcę. Niniejsza gwarancja jest niezbywalna.

Kullanım amacı

ResMed Evde Bakım Standı («stand»), ResMed tedavi cihazlarının ve aksesuarlarının takılması ve ev ve hastane ortamındaki tedavi alanları arasında taşınması için kolay ve pratik bir kullanım sağlamak üzere geliştirilmiştir. Ventilasyon cihazını, nemlendiriciyi ve devre destek kolunu desteklemeye yöneliktir.

Bu stand ile uyumlu cihazların tam listesi için www.resmed.com adresinde Ürünler sayfasında Ventilasyon Cihazları bölümünde yer alan Ventilasyon Aksesuarlarına bakınız. İnternet erişiminiz yoksa, lütfen ResMed temsilciniz ile irtibata geçiniz.

Not: Bu cihazların doğru kullanımı ile ilgili tüm detaylar için cihazınızın kullanıcı kılavuzuna bakın.

Montaj

Kurulum ve montajla ilgili parçalar resim A, B, C ve D'de gösterilmektedir.

Standın montajı

Sayfa 1'de resim D'ye bakınız.

1. Vidayı ve standla birlikte sunulan pulu kullanarak montaj direğini tabana takın.

Taban plakasının cihazınıza bağlanması

1. Taban plakası braketinin altında bulunan kilit pimini aşağı doğru çekerek taban plakasını standdan ayırın.
2. Cihazınızı baş aşağı çevirin ve cihaz ekranını korumak için yumuşak ancak sabit ve dayanıklı bir yüzeye yerleştirin.
3. Taban plakasını cihazın alt kısmına yerleştirin ve vida delikleri ile hizalayın.
4. Cihazla birlikte verilen iki M4 vidayı kullanarak taban plakasını cihaza sabitleyin.

Taban plakasının standa bağlanması

1. Taban plakasının eklenmiş olduğu cihazınızı tutun ve taban plakasının ön kenarını braketteki kanalla hizalayın.
2. Kilit pimini aşağı doğru çekin ve kilit pimi yerine oturana kadar cihazı aşağı doğru kaydırın.

Bileşenler

Sayfa 1'de resim A, B ve C'ye bakın.

	Açıklama		Mevcudiyet	Parça No.
A	Montaj direği		✓	-
B	Stand sistemi (kullanıcı kılavuzunun 1. ila 6. maddelerini içerir)		✓	27947
C	1	Tekerlekli taban- üç kilitlenebilir tekerlek içerir (a)	✓	-
	2	Montaj direği	✓	
	3	Cihaz ve nemlendirici için PSU tutucu	✓	-
	4	Nemlendirici braketi	✓	
	5	Eşya sepeti	✓	-
	6	Cihaz taban plakası (2 adet M4 vidayla sunulur)	✓	-
Aksesuarlar ayrıca satılmaktadır				
		Serum askısı ve destek		27948
		Devre destek kolu		24917
		Oksijen tüpü kiti		27965

Diğer mevcut aksesuarlar ve yedek parçalar için www.resmed.com/ventilationaccessories bölümünde bulunan Ventilasyon Aksesuarları Kataloğuna bakın.

Temizlik ve bakım

Standı nemli bir bez ve hafif bir temizlik solüsyonu kullanarak haftada bir kere ya da gerektiğinde daha sık silin.

Not: Standla birlikte kullanılan solüsyonlar aşındırıcı olabilir. Solüsyon standa damlarsa hemen temizleyin.

Bertaraf Etme

Bu stand ve ambalajı hiçbir tehlikeli madde içermemektedir ve normal ev atıkları ile birlikte atılabilir.

Teknik özellikler

Yükseklik	101,6 cm
Taban çapı	55,9 cm
Yükleme ağırlığı	17 kg
Toplam yük limiti (tüm aksesuarlar dahil)	24 kg (52,9 lb) (maksimum sepet yükü olarak 2 kg ve serum desteğinde 1 litrelik torba taşınmasını varsaymaktadır)
Amaçlanan kullanıcı	Hasta, bakıcı veya klinisyen bir amaçlanan kullanıcıdır.

Not: İmalatçı bu özellikleri önceden haber vermeksizin değiştirme hakkını saklı tutar.

Semboller

Aşağıdaki semboller cihazda veya ambalajında görülebilir:

⚠ Uyarı veya Dikkat Edilecek Noktaya işaret eder; LOT Seri kodu; SN Parti numarası; REF Katalog Numarası; Üretici; EC REP Avrupa Yetkili Temsilcisi; CE Etiketi; Sadece kapalı alanlarda kullanım; kg Cihaz ağırlığı; İthalatçı; MD Tıbbi cihaz.

Sembol sözlüğü için bkz. resmed.com/symbols.

Genel uyarı ve tedbirler

⚠ UYARI

- Standı kullanmadan önce tüm kılavuzu okuyun.
- Bu stand modifiye edilirse, standın güvenli bir şekilde kullanılmaya devam edilmesini sağlamak için uygun denetim ve test işlemleri yapılmalıdır.
- Standı ve cihazı dik meyilli yerlere koymayın. Kazayla yan yatmasını önlemek için üniteyi elektrik kabloları veya diğer engellerin üstünden geçirirken stand kolunu tutun.

- Nemlendirici takılmış bir cihaz taşıyan standı hareket ettirmeden önce nemlendiricinin su haznesinin boş olduğundan emin olun.
- Standı sabitlemek için her zaman üç kilitlenebilir tekerleğin kilitli olduğundan emin olun.
- Bu stand yalnızca kapalı yerlerde kullanıma yöneliktir.
- Özellikle de tekerlekler kilitliyken aşırı güç sarf ederek itmek standın devrilmesine neden olabilir. Bu, havalandırma cihazına ve cihaza bağlanmış ekipmana zarar verebilir.

Not: Bu cihazla ilgili olarak ortaya çıkan tüm ciddi durumlar ResMed'e ve ülkenizdeki yetkili kuruma rapor edilmelidir.

⚠ DİKKAT

- Stand sistemine monte ettiğiniz cihazla birlikte gönderilen ek güvenlik ve kurulum talimatlarına uyun.

Sınırlı garanti

ResMed, ResMed standının, ilk müşteri tarafından satın alındığı tarihten itibaren 90 gün boyunca malzeme ve işçilik hatalarından ari olduğunu garanti etmektedir. Garanti transfer edilemez.

ČESKY

Určené použití

Stojan ResMed Homecare („stojan") je konstruován tak, aby umožňoval praktické a pohodlné připevnění a přemisťování terapeutických zařízení ResMed a jejich příslušenství mezi místy, kde je přístroj pacientem používán, a to doma i ve zdravotnických zařízeních. Slouží jako nosné zařízení pro ventilační přístroj, zvlhčovač a podpůrné rameno ventilačního okruhu.

Kompletní výčet zařízení kompatibilních s tímto stojanem naleznete v seznamu ventilačního příslušenství na adrese www.resmed.com na stránce Products (výrobky) pod položkou Ventilation Devices (ventilační přístroje). Pokud nemáte přístup na internet, obraťte se prosím na místního zástupce společnosti ResMed.

Pozn.: Úplné informace o správném používání těchto zařízení najdete v příslušné uživatelské příručce.

Sestavení stojanu

Montážní a spojovací prvky stojanu jsou zobrazeny na ilustracích A, B, C a D.

Sestavení stojanu

Viz ilustrace D na straně 1.

1. Pomocí šroubu a podložky, které se dodávají společně se stojanem, připevněte sloupek stojanu k základně.

Připevnění podložné desky k vašemu přístroji

1. Vytažením aretačního kolíku nacházejícího se pod konzolou podložné desky odpojte podložnou desku od stojanu.
2. Otočte přístroj vzhůru nohama a položte jej na měkký, ale stabilní povrch (aby nedošlo k poškození obrazovky přístroje).
3. Přiložte podložnou desku ke spodní části přístroje a zarovnejte ji tak, aby lícovala s otvory pro šrouby.
4. Pomocí dvou přiložených šroubů M4 připevněte podložnou desku k přístroji.

Připevnění podložné desky ke stojanu

1. Vezměte přístroj (s připevněnou podložnou deskou) a zarovnejte přední okraj podložné desky se žlábkem na konzole.
2. Zatáhněte za aretační kolík a zasuňte zařízení směrem dolů, dokud aretační kolík nezapadne na své místo.

Součásti

Viz ilustrace A, B a C na straně 1.

	Popis		Součást balení	Číslo dílu
A	Sloupek		✓	-
B	Stojan (obsahuje položky 1 až 6 a uživatelskou příručku)		✓	27947
C	1	Mobilní základna opatřená třemi kolečky s brzdou (a)	✓	-
	2	Sloupek	✓	
	3	Držák napájecích jednotek přístroje a zvlhčovače	✓	-
	4	Držák zvlhčovače	✓	
	5	Košík	✓	-
	6	Podložná deska pro připevnění přístroje (dodává se se dvěma šrouby M4)	✓	-
Samostatně dodávané příslušenství				
		IV stojan se závěsem		27948
		Podpůrné rameno ventilačního okruhu		24917
		Souprava kyslíkové lahve		27965

Další dostupné doplňky a náhradní díly najdete v Katalogu ventilačního příslušenství na internetové stránce www.resmed.com/ventilationaccessories.

Čištění a údržba

Stojan otírejte jednou týdně nebo v případě potřeby i častěji hadříkem navlhčeným v jemném čisticím roztoku.

Pozn.: Roztoky používané k otírání stojanu mohou být korozivní. Pokud se roztok rozlije na stojan, okamžitě jej utřete.

Likvidace

Stojan ani jeho obal neobsahují žádné nebezpečné látky a můžete je zlikvidovat spolu s běžným domácím odpadem.

Technické parametry

Výška	101,6 cm
Průměr základny	55,9 cm
Přepravní hmotnost	17 kg
Celkové mezní zatížení (včetně veškerého příslušenství)	24 kg (předpokládá maximální zatížení košíku 2 kg a IV stojan se zavěšeným 1l vakem)

Zamýšlená obsluha	Zamýšlenou obsluhou je pacient, ošetřovatel nebo klinický pracovník.

Pozn.: Výrobce si vyhrazuje právo změnit tyto technické parametry bez předchozího upozornění.

Použité symboly

Na výrobku nebo jeho obalu se mohou vyskytovat následující symboly:

⚠ Označuje varování či upozornění; LOT Kód šarže; SN Sériové číslo; REF Katalogové číslo; Výrobce; EC REP Autorizovaný zástupce pro Evropu; CE Označení CE; Pouze pro použití uvnitř; Hmotnost přístroje; Dovozce; MD Zdravotnický prostředek.

Viz seznam symbolů na stránce www.resmed.com/symbols.

Všeobecné výstrahy a upozornění

⚠VÝSTRAHA

- Před použitím stojanu si přečtěte celou příručku.
- Pokud budou na stojanu provedeny úpravy, je nutné provést příslušné kontroly a testy, aby bylo zajištěno jeho další bezpečné používání.
- Neumisťujte stojan a přístroj na šikmou plochu. Při přejíždění přes elektrické kabely nebo jiné překážky přidržujte rukojeť stojanu, aby nedošlo k jeho náhodnému převrhnutí.
- Před přemisťováním stojanu, na němž je umístěn přístroj integrovaný se zvlhčovačem, se ujistěte, že nádoba na vodu je prázdná.
- Vždy se ujistěte, že všechna tři kolečka s brzdou jsou zabrzděna, aby se znemožnil pohyb stojanu.
- Tento stojan je určen pouze pro použití v interiéru.
- Tlačení příliš velkou silou, obzvláště při zabrzděných kolečkách, může způsobit převrácení stojanu. To by mohlo vést k poškození ventilátoru a připojeného vybavení.

⚠UPOZORNĚNÍ

- Postupujte podle všech dalších bezpečnostních a instalačních pokynů, které jsou přiloženy k zařízení, které na stojan připevňujete.

Pozn.: Závažné incidenty, které se vyskytnou v souvislosti s tímto výrobkem, je třeba nahlásit společnosti ResMed a příslušnému orgánu ve vaší zemi.

Omezená záruka

Společnost ResMed ručí za to, že váš stojan nebude po dobu 90 dnů od data jeho nákupu prvním zákazníkem vykazovat žádné vady na materiálu a řemeslném zpracování. Tato záruka není převoditelná.

简体中文

设计用途

瑞思迈家用护理支架是为了让患者在不同的治疗位置之间放置或移动瑞思迈治疗设备或配件时更加方便和实际可行而设计，既可家用也可医用。支架适用于放置呼吸器设备、加湿器以及管路支撑臂。

如需与支架配套使用的装置列表，请在www.resmed.com网站的产品页面，查看通气装置标题下的通气配件。如果您无法上网，请与您的瑞思迈销售代表联系。

注：如需了解这些设备的正确使用方法，请参考相关的用户手册。

组装

需要安装和组装的部件如图A、B、C和D所示。

组装支架

参考第一页图D。

1. 用支架随附的螺丝和垫片将主杆安装到底座。

将底板安装到您的装置

1. 拨下底板托架下方的锁定销，将底板从支架中移除。
2. 将您的装置正面朝下放置在柔软但平稳的表面上(以保护装置的屏幕)。
3. 将底板放在装置的背面上，并对准螺丝孔。
4. 用随附的两颗M4螺丝将底板和装置固定。

将底板安装到支架上

1. 握住(已和底板固定在一起的)装置，将底板的前沿和托架的凹槽对准。
2. 拨下锁定销并将装置向下滑入，直到锁定销卡入到位。

组件

请参考第一页的图A、B和C。

	描述		随附	部件编号
A	主杆组件		✓	–
B	支架系统(包括第1至6项以及用户手册)		✓	27947
C	1	带三个可上锁轮子的底座(a)	✓	–
	2	主杆组件	✓	
	3	装置以及加湿器供电装置的承托	✓	–
	4	加湿器托架	✓	
	5	多功能托架	✓	–
	6	装置底板(附两颗M4螺丝)	✓	–
可单独购买的配件				
		静脉输液架		27948
		管路支撑臂		24917
		氧气瓶套件		27965

如需了解可用的配件和备件信息，请浏览www.resmed.com/ventilationaccessories网页的通气配件目录。

清洁和维护

可用湿布沾上温和的清洁溶液每周或更频繁地擦拭支架。

注：用来拭擦支架的清洁溶液可能具有腐蚀性。如果溅射到支架时，请尽快清洁干净。

废弃

此支架和包装不含任何有害物质，可按一般家庭废物丢弃处理。

技术规格

高度	101.6厘米
底座直径	55.9厘米
运输重量	17千克
总负载限制(包括所有附件)	24千克(即假设篮子最大承重量为2千克，并且静脉输液架上装有1升容量的袋子)
指定的操作人员	患者、护理人员或临床医生是指定的操作人员

注：制造商保留在不另行通知的情况下修改这些规格的权利。

图标

装置或包装上可能会出现以下图标：

⚠ 表示警告或注意事项；LOT 批号；SN 序列号；REF 目录号；制造商；EC REP 欧洲授权代表；CE Ce标签；只能在室内使用；设备重量；进口商；MD 医疗设备。

请参阅www.resmed.com/symbols上的符号词汇表。

一般性警告和注意事项

⚠ 警告

- 在使用本支架前请阅读手册的全部内容。
- 如果本支架被改装，必须对支架进行适当的检查和测试，以确保继续使用的安全。
- 请勿将支架和装置放置在陡峭的斜坡上。当您移动装置跨过电线或任何其它障碍物时，请手握支架，避免支架倾倒。
- 如果支架上放置了通气设备，且设备连接了加湿器，在移动支架之前，请确保加湿器的水箱是空的。
- 无论何时都要确保三个底座轮子被上锁，固定支架。
- 本支架仅限于室内使用。
- 过分用力推支架，特别是轮子上锁时，可能会导致支架倾倒。并可能会损坏呼吸器和附带的设备。

⚠ 注意事项

- 请遵循放置在支架上的设备本身相关的其他安全和安装指引。

备注：如发生与本产品有关的任何严重事故，应向瑞思迈和您所在国家或地区的主管当局报告。

有限保修

瑞思迈保证瑞思迈支架自最初消费者购买之日起90日内没有任何材料和工艺缺陷。本保证不得转让。

繁體中文

設計用途

瑞思邁家用護理支架是為了讓患者在不同的治療位置之間放置或移動瑞思邁治療設備或配件時更加方便和實際可行而設計，既可家用也可醫用。支架適用於放置呼吸器設備、加濕器以及管路支撐臂。

如需與支架配套使用的裝置清單，請在www.resmed.com網站的產品頁面，查看通氣裝置標題下的通氣配件。如果您無法上網，請與您的瑞思邁銷售代表聯繫。

備註：如需瞭解這些設備的正確使用方法，請參考相關的使用指南。

組裝

需要安裝和組裝的部件如圖A、B、C和D所示。

組裝支架

參考第一頁圖D。

1. 用支架隨附的螺絲和墊片將主杆安裝到底座。

將底板安裝到您的裝置

1. 撥下底板托架下方的鎖定銷，將底板從支架中移除。
2. 將您的裝置正面朝下放置在柔軟但平穩的表面上(以保護裝置的螢幕)。
3. 將底板放在裝置的背面上，並對準螺絲孔。
4. 用隨附的兩顆M4螺絲將底板和裝置固定。

將底板安裝到支架上

1. 握住(已和底板固定在一起的)裝置，將底板的前沿和托架的凹槽對準。
2. 撥下鎖定銷並將裝置向下滑入，直到鎖定銷卡入到位。

組件

請參考第一頁的圖A、B和C。

		描述	隨附	部件編號
A		主杆組件	✓	–
B		支架系統(包括第1至6項以及使用者指南)	✓	27947
C	1	帶三個可上鎖輪子的底座(**a**)	✓	–
	2	主杆組件	✓	
	3	裝置以及加濕器供電裝置的承托	✓	–
	4	加濕器托架	✓	
	5	多功能托架	✓	–
	6	裝置底板(附兩顆M4螺絲)	✓	–
可單獨購買的配件				
		靜脈輸液架		27948
		管路支撐臂		24917
		氧氣瓶套件		27965

如需瞭解可用的配件和備件資訊，請瀏覽www.resmed.com/ventilationaccessories網頁的通氣配件目錄。

清潔和維護

可用濕布沾上溫和的清潔溶液每週或更頻繁地擦拭支架。

備註：用來拭擦支架的清潔溶液可能具有腐蝕性。如果濺射到支架時，請儘快清潔乾淨。

廢棄

本支架和包裝不含任何有害物質，可按一般家庭廢物丟棄處理。

技術規格

高度	101.6公分
底座直徑	55.9公分
運輸重量	17公斤
總負載限制(包括所有附件)	24公斤(即假設籃子最大承重量為2公斤，並且靜脈輸液架裝有1公升容量的袋子)
指定的操作人員	患者、護理人員或臨床醫生是指定的操作人員

備註：製造商保留在不另行通知的情況下修改這些規格的權利。

圖示

裝置或包裝上可能會出現以下符號：

⚠ 表示警告或注意事項；LOT 批號；SN 序列號；REF 目錄號；製造商；EC REP 歐洲授權代表；CE CE標籤；只能在室內使用；設備重量；進口商；MD 醫療設備。

請參閱www.resmed.com/symbols上的符號說明表。

一般性警告和注意事項

⚠ 警告

- 在使用本支架前請閱讀指南的全部內容。
- 如果本支架被改裝，必須對支架進行適當的檢查和測試，以確保繼續使用的安全。
- 請勿將支架和裝置放置在陡峭的斜坡上。當您移動裝置跨過電線或任何其它障礙物時，請手握支架，避免支架傾倒。
- 如果支架上放置了通氣設備，且設備連接了加濕器，在移動支架之前，請確保加濕器的儲水盒是空的。
- 無論何時都要確保三個底座輪子被上鎖，固定支架。
- 本支架僅限於室內使用。
- 過分用力推支架，特別是輪子上鎖時，可能會導致支架傾倒。並可能會損壞呼吸器和附帶的設備。

⚠ 注意事項

- 請遵循放置在支架上的設備本身相關的其他安全和安裝指引。

附註：當發生任何與此產品有關的嚴重事故時，應通報瑞思邁與當地的權責機關。

有限保修

瑞思邁保證瑞思邁支架自最初消費者購買之日起90日內沒有任何材料和工藝缺陷。本保證不得轉讓。

MANUFACTURER
ResMed Pty Ltd
1 Elizabeth Macarthur Drive
Bella Vista NSW 2153 Australia

See ResMed.com for other ResMed locations worldwide. For patent and other intellectual property information, see ResMed.com/ip. Astral is a trademark and/or registered trademark of the ResMed family of companies. © 2020 ResMed. 278617/1 2020-02

ResMed.com

CE